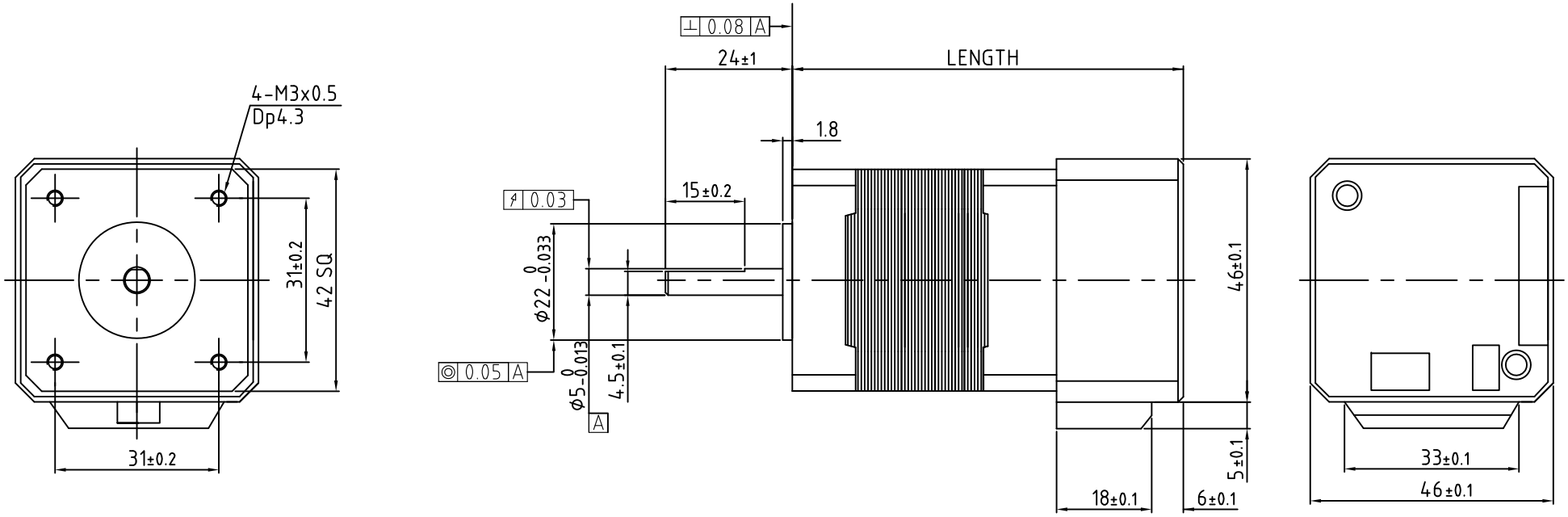

LENGTH
EDCI-42V24-S : 52.5
EDCI-42V24-M : 61
EDCI-42V24-L : 74