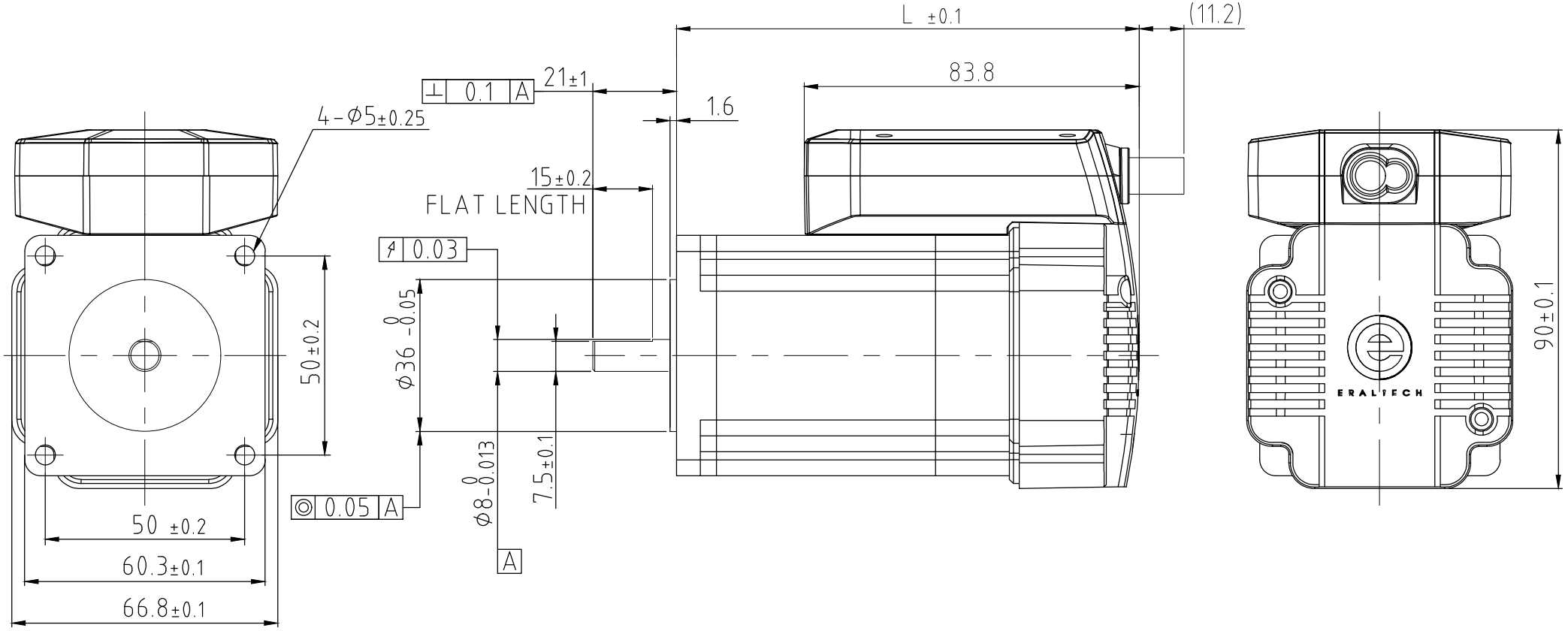

도면 치수 참고.

ERAETECH www.erae-tech.com	TITLE EDB-ALL	3RD	SCALE
	SUB 60	3	1/1